ライトシェードシリーズ

日東紡製ガラスクロス基布と特殊フッ素樹脂又は、四フッ化樹脂の複合材料により、不燃性、寸法安定性、透光性、拡散性などに優れた照明用カバーが誕生しました。空間を柔らかな光でソフトな雰囲気を演出します。
シリーズの中から空間に応じたクロスをお選びできます。

■ライトシェード（不燃NM-0152）

ガラスクロス基布と特殊フッ素樹脂の複合により指向(光)性をなくし、光拡散性に優れ、柔らかい光の空間を織り成します。ルーバーの場合には光源が直接見える事や、アクリル板では不燃性能がないと言った問題を解決しました。
多彩な開閉方式により施工場所に適したタイプをお選びいただけます。

※オプション［ライトシェード防虫防汚システム］
車寄せ、軒天井、風除室、コンコース等の外部または外部に接する場所では、粉塵・虫等により照明演出の障害が発生しております。
この問題を解決させるため防虫・防汚対策を施し、いつまでも明るく、柔らかい空間を演出させる事ができます。
（特許取得）

■メッシュシェード（防火１級）

不燃性・耐候性に優れたガラスクロスの織物の中を自然の光が透り、木漏れ日を思わせるやわらかい明るい空間を演出します。

□特徴

不　燃　性	ガラスクロスとフッ素樹脂等の複合材料であり、不燃性を有しています。
透　光　性	ライトシェードは、極薄であり、45%の透光率を有した半透明性の材料です。光源が見えず、ガラスクロスの織物の中を光が透りますので拡散性に優れ、柔らかい光の空間を創り出します。
寸法安定性	ガラスクロスを使用していますので、超軽量であり、伸縮がほとんどなく寸法安定性に優れています。
クリーニング性	フッ素樹脂との複合材料ですので非粘着性に優れており、汚れが付きにくくクリーニングも容易にできます。
形状対応性（大きさ）	ライトシェードは巾213cm(商品シリーズにより異なります。)のガラスクロスを使用しておりますので、1ユニット190cm巾まで大型対応ができ、曲面などの施工も可能です。

ライトシェード

光源が見えず、不燃性を有し、光拡散性にも優れ、
指向(光)性をなくして、柔らかい空間を創り出します。

〈品番 W 1800G〉

碧南市新庁舎　設計：安井建築設計事務所／施工：清水・徳倉・親和・白竹JV

■物性〈品番 W 1800G〉

項目	タテ	ヨコ
巾 (cm)	213	
厚み (m/m)	0.27	
質量 (g/m²)	370	
引張強度 (N/3cm)	1764	1384
引裂時伸度 (%)	5.4	4.8
引裂強度 (N)(トラベゾイド法)	126	110
燃焼性	不燃 NM-0152	
光線透過性 (%)	45	
耐熱性	70℃　異常なし	
耐寒性	-20℃　異常なし	

※上記データーは測定値であり、保証値ではありません。
※商品の改良により予告なく仕様の変更、改定などを行う場合がありますので、あらかじめご了承ください。

施工例

豊田市美術館

設計：谷口建築設計研究所　施工：大成・太啓・伊藤JV

やま中(寿司屋)福岡

設計：磯崎新＋大林組九州支店
施工：大林組九州支店

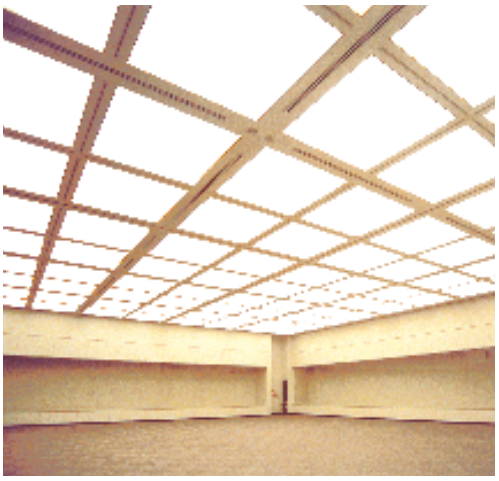

新潟県立歴史民俗文化館

設計：日本設計
施工：植木・大石・小杉JV

博多リバレイン(リバーサイト・ホテルサイト)

設計：日建設計・観光企画設計社・都市未来ふくおか・西日本開発設計JV
施工：大成・鹿島・清水・飛島・大林・竹中・間・熊谷建設工事JV

取付図

乗せ掛けタイプ

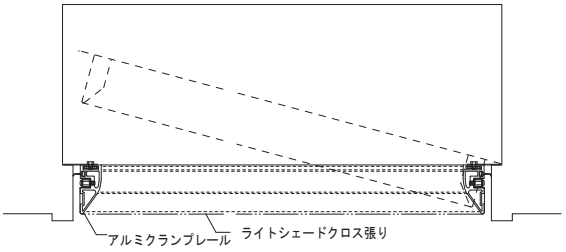

乗せ掛け　タイプ

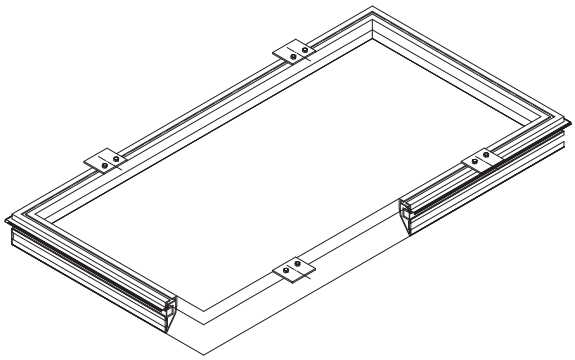

Vバネタイプ

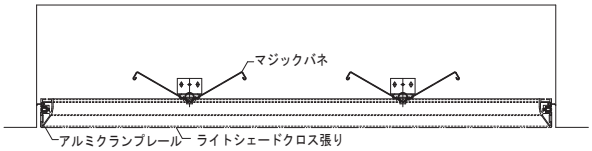

Vバネ開閉　タイプ

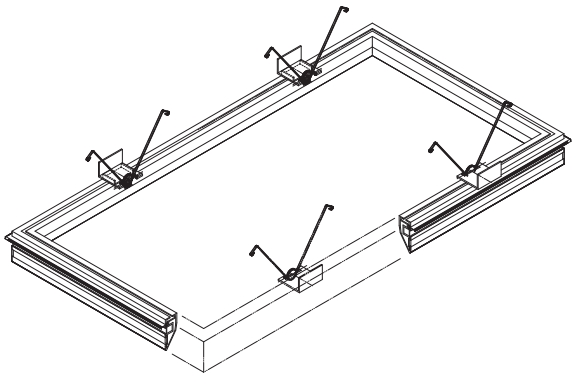

軸回転タイプ

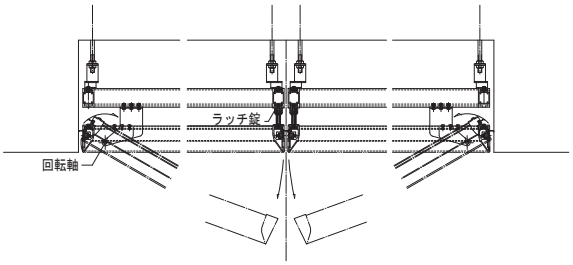

軸回転　タイプ

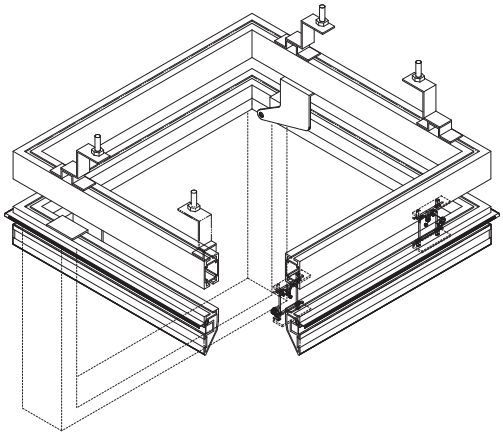

主な施工実績

Museum 美術館/博物館

建築物名称	施工箇所	所在地	設計	施工
東京都現代美術館	展示室	東京	柳沢孝彦＋ＴＡＫ建築歳計画研究所	竹中・村本浅沼ＪＶ
豊田市美術館	展示室	愛知	谷口建築設計研究所	大成・太啓・伊藤ＪＶ
博多リバレイン （リバーサイト・ホテルサイト）	展示室	福岡	日建設計・観光企画設計社・ 都市未来ふくおか・ 西日本開発設計ＪＶ	大成・鹿島・清水・ 飛島・大林・竹中・間・ 熊谷ＪＶ
東京国立博物館・法隆寺宝物館 （※メッシュシェード使用）	エントラスホール	東京	谷口建築設計研究所	大林組
尾西市三岸節子記念美術館 （※スカイシェード使用）	常備展示室	愛知	浦野設計	清水建設
新潟県立歴史民俗文化館	企画展示室・他	新潟	日本設計	植木・大石・小杉ＪＶ
橿原神宮崇敬館	宝物展示室	奈良	奥村組	奥村組
大分市美術館	展示室・エレベーター	大分	内井昭蔵建築設計事務所	清水建設ＪＶ

Hospital 医療機関/福祉施設

建築物名称	施工箇所	所在地	設計	施工
諏訪赤十字病院	エントラスホール		横河建築設計事務所	鹿島建設JV

Public Space 公共施設

建築物名称	施工箇所	所在地	設計	施工
豊島区複合施設	和室	東京	日本設計	大林組ＪＶ
大阪家庭裁判所	会議室	大阪	最高裁判所事務局経理局営繕課	安藤建設
秋吉台国際芸術村	コンサートホール	山口	磯崎新アトリエ	鹿島建設ＪＶ
長崎県立大学		長崎	石本建築事務所	上瀧建設
立川・国立・昭島合同葬儀場	エントラスホール・他	東京	岡設計	フジタＪＶ
文化フォーラム春日井	ギャラリー	愛知	安井建築設計事務所	佐藤工業ＪＶ
碧南市新庁舎	市民ホール大会議室・ エントラスホール	愛知	安井建築設計事務所	清水建設ＪＶ
鳩ヶ谷中央駅都市複合施設	コンコース	埼玉	交建設計	大林・浅沼ＪＶ
ＪＲ曾根崎地下歩道	地下通路天井	大阪	日建設計	熊谷組

Office オフィス

建築物名称	施工箇所	所在地	設計	施工
七十七銀行泉中央事務管理センター	エントラスホール	宮城	三菱地所	鹿島・安藤・仙建・橋本ＪＶ
新国際ビル	三菱地所エントランス	東京	三菱地所	藤倉工務店
明治製菓首都圏統括支店	エントランス	東京	松田平田	鹿島建設
学術総合センター	中央会議室	東京	山下設計	清水建設
虎ノ門第2東洋ビル	エントランスホール	東京	大林組	大林組
日東紡八重洲ビル	応接室	東京	大成建設	大成建設
日専連弘前会館	理事長室・役員室	青森	三菱地所	堀江土木ＪＶ
レオパレスワールド福岡	受付壁面	福岡	リカルドトッサーニ建築事務所	住友建設
日比谷パークビル	エントランスホール	東京	三菱地所	竹中工務店
パサージュガーデン渋谷	エレベーター	東京	プランティック総合計画事務所	大林組ＪＶ
大日本印刷事務所棟	役員室	東京	竹中工務店	竹中工務店
矢崎総業裾野事務センター	会議室・ホール	静岡	青島設計	清水建設ＪＶ
仙台シティービル	エントランスホール	宮城	Ｉ・Ｎ・Ａ新建築研究所	竹中工務店
ＪＤ本社ビル	エレベーター	東京	日建設計	大和ハウス工業・戸田建設ＪＶ
東京港湾合同庁舎	エレベーターホール	東京	関東地方建設局営繕課	大成建設ＪＶ

Resoart&Other リゾート＆その他

建築物名称	施工箇所	所在地	設計	施工
赤坂プリンスホテル	大宴会場	東京	丹下健三・都市・建築設計研究所	鹿島建設
山王共同ビル	旬花(居酒屋)	東京	メック・デザイン・インターナショナル	内外テクノス
安田火災富良野研修センター	研修室	北海道	久米設計	大成建設
やま中(寿司屋)	カウンター・廊下	福岡	磯崎新＋大林組	大林組
六花亭	エントランスホール	北海道	三菱地所	大成建設