2016年夏発売予定

ミーレ ビルトイン全自動エスプレッソマシン（グラインダー式）CVA 6800

グラインダー式の、
家庭用エスプレッソマシンとして、
日本唯一*のビルトインタイプ。
自分だけの「理想の一杯」を
カスタマイズでお愉しみいただけます。

*2016年4月現在、当社調べ

- **あらゆる住空間に調和 -**
  美しく連なる「フリートデザイン」
  ミーレ ビルトイン調理機器G60000シリーズ調理機器は、製品カテゴリーを超えて、全ての機器前面に一貫したデザインを採用しています。上下や並列に組み合わせて配置してもデザインが美しく連なり、あらゆる住空間にエレガントな調和をもたらします。

- **抽出条件を調整して、お好みの味を追求**
  「パーソナルカスタマイズシステム」
  コーヒー豆の量、抽出温度、蒸らし、豆挽きの粗さ、抽出量、コーヒー/ミルク/泡立てたミルクの構成量を、お好みでカスタマイズできます。その組み合わせは3,000を優に超え、無限に広がります。

- **抽出口の高さを自動調整し、最適な温度で抽出**
  特許取得「オートカップセンサー」
  カップの高さに合わせて、自動で抽出口を調整します。コーヒーの飛散を防止するだけでなく、極上のクレマを冠した最適な温度のコーヒーを抽出できます。（特許 EP 2454977B1）

2杯を同時抽出
OneTouch for TWO
ワンタッチでドリンクを同時に2杯抽出。時間を短縮でき、2人同時にコーヒーを愉しめます。

多機能でも簡単に操作可能
M Touch操作パネル
スマホのように画面をスワイプしたり、タッチして簡単に操作できます。ディスプレイが大きいので、文字も大きく、現在の現在のステイタスも一目で確認できます。フラットな操作パネルは汚れてもさっと拭くだけでお手入れが簡単。日本語表示対応。

お好みのドリンクを登録
ユーザープロフィール
ドリンクの種類だけでなく、抽出条件や量なども設定できます。10人まで登録可能で、1人につき9種類のドリンクを設定できます。

お手入れやセッティングを簡単に
イージークリックミルクシステム

ミルクを入れるグラスボトルは簡単に本体前面にドッキングでき、取り外しもスムーズ。透明なグラスはお手入れがしやすく、ミルクの残りも一目でわかります。

カルキやミルクの汚れを防ぎ、
清潔に保つ、自動洗浄機能

内部を洗浄する自動洗浄機能を搭載。機器の衛生を保ち、カルキの付着を防ぎます。ミルクを使用したプログラムの後は、ミルクが通るコンポーネントを自動ですすぎます。

出し入れをしやすく
コンフォートドア

ドアが完全に開くので、すべてのコンテナおよび水受けトレイも簡単に取り出し、入れることができます。

濃厚なコーヒーの香り
アロマチックシステム

水圧が増すと抽出ユニットが拡張され、コーヒーと水がしっかり混ざり合い香りがより広がります。香り高い芳醇なコーヒーをお楽しみください。

コーヒーを美しく演出する
ブリリアントライト

LED照明がやわらかくカップを照らし、スタイリッシュで心地よい空間を演出します。

様々なバリエーションを
ワンタッチでお楽しみいただけます。

エスプレッソ、コーヒー、カプチーノ、ラテマキアートまたは給湯機能を使ってお茶もワンタッチでOKです。

ビルトイン全自動エスプレッソマシン（グラインダー式）　CVA 6800　製品仕様

操作
- Mタッチ高解像度ディスプレイ
- テキスト表示（日本語表示）

特長と機能
- OneTouch for Two
- オートカップセンサー
- ユーザープロフィール登録（10人分）
- イージークリックミルクシステム
- 自動洗浄機能
- コンフォートドア
- ブリリアントライト

ドリンクメニュー　9種類
- エスプレッソ
- コーヒー
- カプチーノ
- コーヒーロング
- ラテマキアート
- カフェラテ
- お湯
- ホットミルク
- フォームミルク

抽出オプション
- コーヒー豆の量（7段階）
- 抽出温度（5段階）
- 蒸らし（オフ/長い/短い）
- 豆挽きの粗さ（5段階）
- 1杯のドリンク量
- 1杯のドリンクの構成量（コーヒー・エスプレッソ/ミルク/フォームミルク）

オプション設定
- 言語/時刻/日付/タイマー
- エコモード/照明
- スタートスクリーン
- システムロック
- 水の硬度
- 音量レベル　　など

型式	CVA 6800
外形寸法	W595 x D487 x H455.5mm
電源	単相100V　50Hz/60Hz共用 15A専用回路（アース付）
定格消費電力	Max. 1.5 kW
カラー	クリーンスチール
ドアヒンジ	左（交換不可）
各コンテナ容量	コーヒー豆：500g ガラ受け：15杯分 水タンク：2.3L
付属品	計量スプーン、蓋付きミルクジャグ、小型のふた、ミルクパイプ用洗剤、お手入れ用容器（大・小）、カルキ除去タブレット、洗浄剤（抽出ユニット用）、水硬度テスト用ストリップ、シリコングリース、クリーニングブラシ
希望小売価格	**598,000**円（税抜）

- 希望小売価格には、配送費、設置調整費、工事費、使用済み製品の引き取り費等は含まれておりません。

製品の詳細は、
HPでご確認いただけます。
http://contents.miele.co.jp/a-cva

●商品の定格、仕様は改良などのため、一部変更することがありますのでご了承願います。　●印刷の色は、実際の商品の色とは多少違うことがありますのでご了承ください。

ミーレ・ジャパン コンタクトセンター　受付時間：平日 月～金 9:00 ～17:30
●固定電話のお客様 TEL. 0120-310-647（フリーダイヤル）●携帯・PHSのお客様 TEL.0570-096-300（ナビダイヤル）
ミーレ・ジャパン株式会社 〒153-0063　東京都目黒区目黒2-10-11　目黒山手プレイス2F　　TEL.03-5740-0030（代）　FAX.03-5740-0035

2016年6月現在

Miele

外形寸法図

エスプレッソマシン

型式:CVA6800

単位: mm

平面図

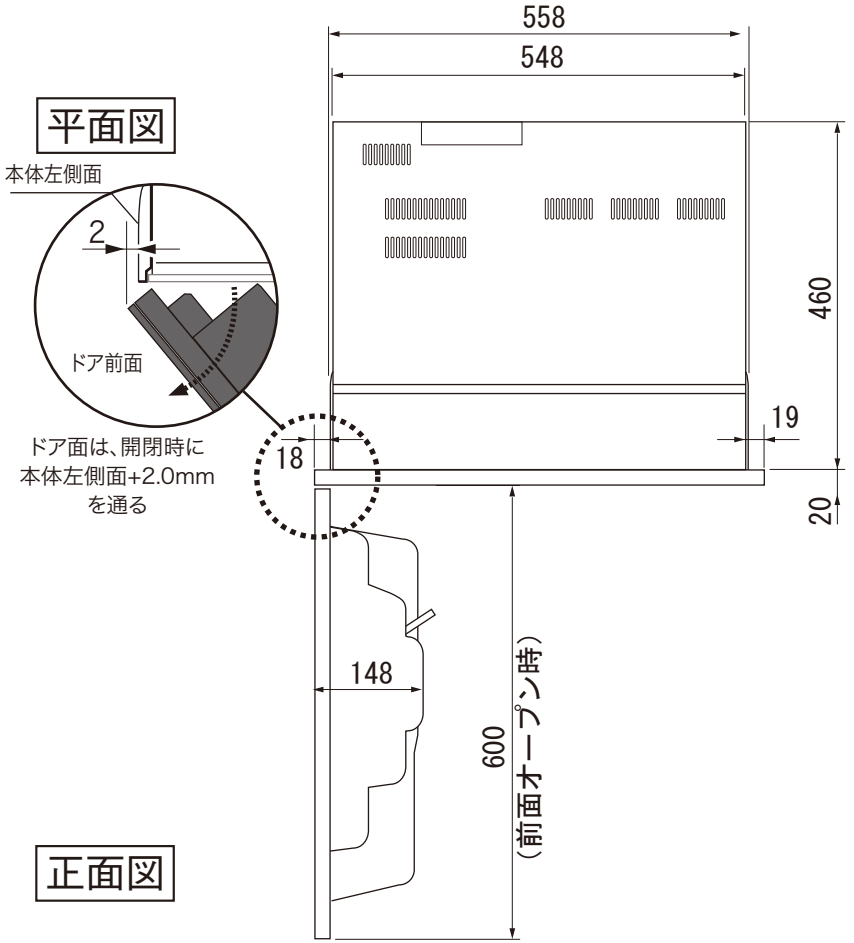

背面図

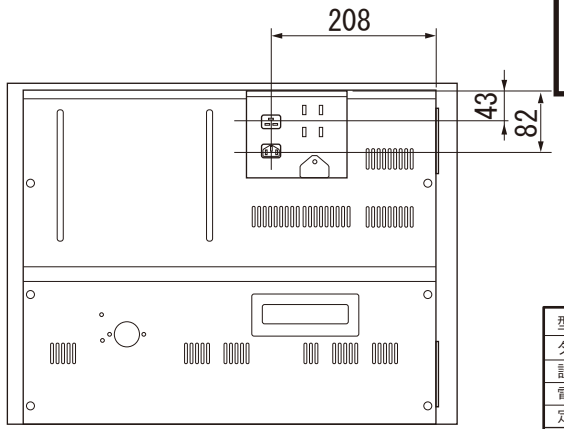

型式名	CVA 6800
タイプ	エスプレッソマシン
設置方法	ビルトイン専用
電源　V ／ Hz	100V　50-60Hz
定格消費電力	Max1.5kW
外形寸法(W×H×D)	595×455.5×487
開口寸法(W×H×D)	560-568×450-452×500以上
質量	28.2kg

正面図

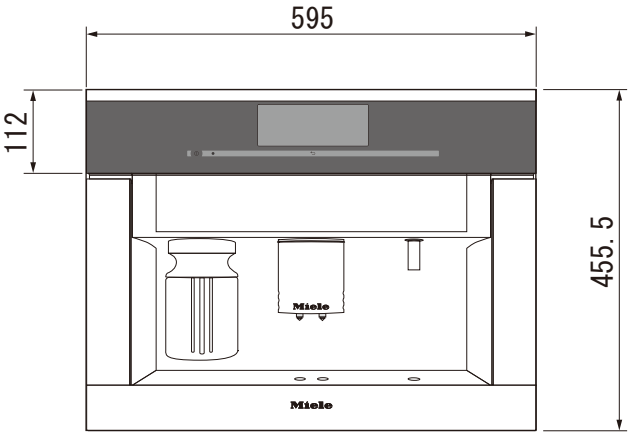
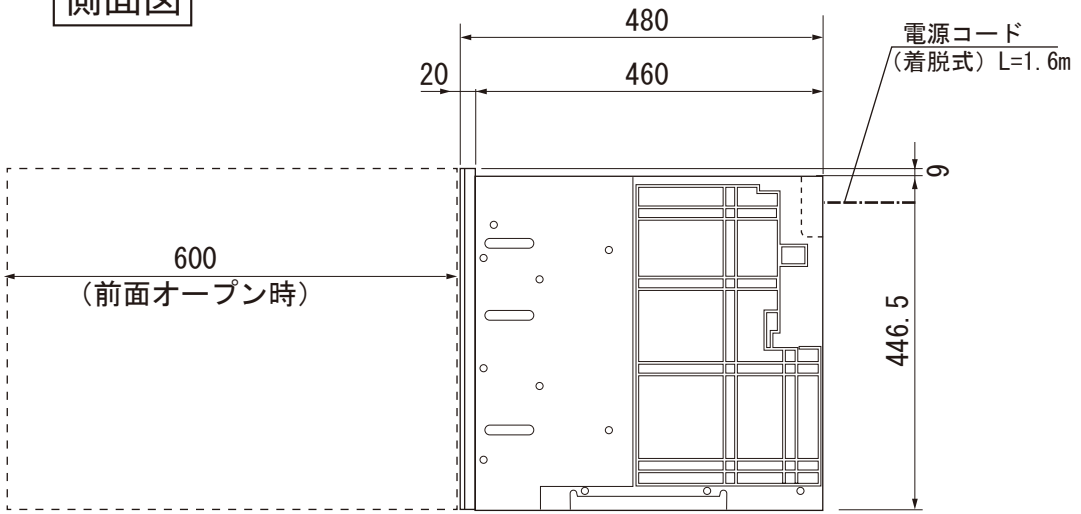
側面図