CRAST 19

クラスト 19 NEW ITEM

ブラケットスルー

窓サイズ3m以上対応可能

※ブラケットスルーの場合のみ
※レール長さ2.11m以上はジョイント仕様になります

LINK ▶ P.118 リネージュ ▶ P.140 アート・スミスⅡ ▶ P.146 ラグレス 33

レール カット

▶レールカットにつきましては P.557 をご覧ください。

ブラケットスルー機構で、カーテンのレイアウト自由自在

こだわりのある空間を演出するクラスト19。
新たに、ブラケットスルータイプが加わり、さらに快適なカーテン操作を実現しています。

参考見積例

2.10m 基準　　単位：円（税別）

キャップ	カラー	シングル正面付	ネクスティダブル正面付	ダブル正面付
A B C D E	アンティークホワイト アンティークブラック アンティークゴールド	16,400	20,400	27,900
	ブラス ブラック	13,300	16,900	22,600

使用部品　シングル付　　：クラスト19シングルセットと同じです。
ネクスティダブル付：クラスト19ネクスティダブルセットと同じです。
ダブル付　　：クラスト19ダブルセットと同じです。

キャップ	カラー	ブラケットスルーシングル正面付	ブラケットスルーネクスティダブル正面付
A B C D E	アンティークホワイト アンティークブラック アンティークゴールド	22,300	26,400
	ブラス ブラック	19,100	22,900

使用部品　シングル付　　：クラスト19ブラケットスルーシングルセットと同じです。
ネクスティダブル付：クラスト19ブラケットスルーネクスティダブルセットと同じです。

ポールカラー：5 色

アンティークホワイト

ブラス

アンティークブラック

ブラック

アンティークゴールド

ポール材質

素材：鋼管
仕上げ：アンティークホワイト / アンティークブラック / アンティークゴールド / ブラス / ブラック

詳細 その他の部品についてはP.139をご覧ください。

ポール断面図（単位：mm）

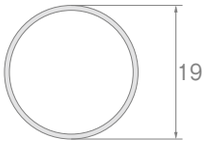

リングランナー

内径：30mm
外径：42mm

特長

ブラケット
スルー

ブラケットスルー機構（特許出願中）でワイドサッシにも対応

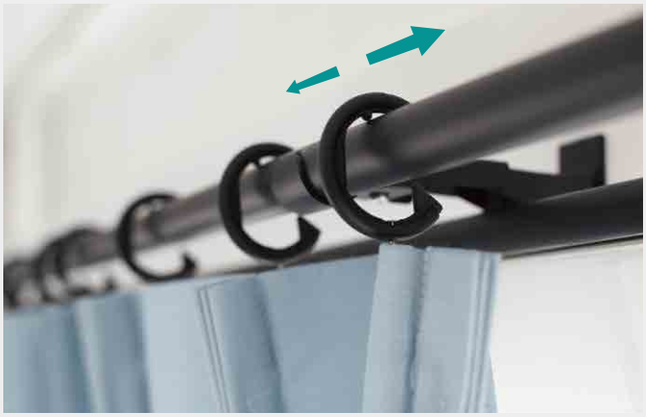

ブラケットスルー機構を採用。
ブラケットの取付け位置にかかわらず、カーテンを操作することができるので、大開口の窓にも対応できます。3m以上はジョイントを使用して、ご希望の長さでご使用ください。

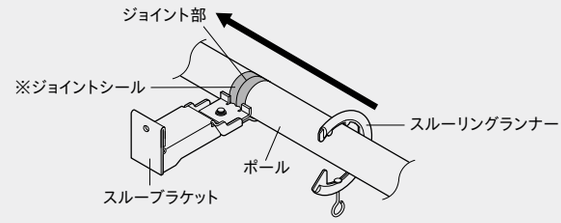

※ポールをジョイントする場合は、ポールのジョイント部に必ずジョイントシールを覆うように貼ってください。ジョイントシールを貼らないと、スルーリングランナーの走行に支障をきたす恐れがあります。

〈両開きの場合〉

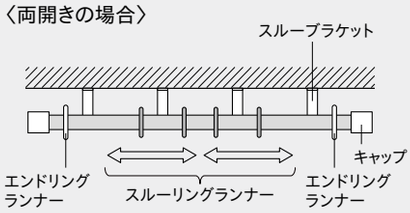

〈片開き（左寄せ）の場合〉

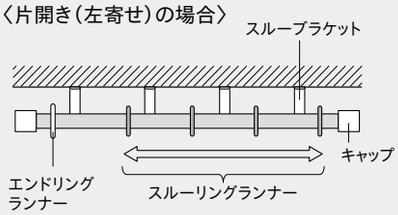

■エンドリングランナー

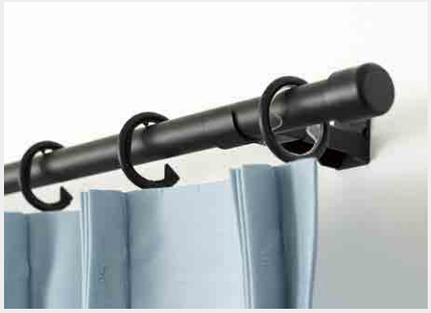

カーテンのたまり側にはエンドリングランナーをお使いください。リングランナーの脱落を防止します。
ポールとキャップ、エンドリングランナーは通常のクラスト19と同じです。

ブラケットスルー機構のメリット

ブラケットスルー機構を使用することで、どんな窓でも自由にカーテンをレイアウトできます。

ワイドスパンへの提案例　開口部を大きく見せて明るいリビングに

■通常のリングランナー式の場合

■ブラケットスルー機構の場合

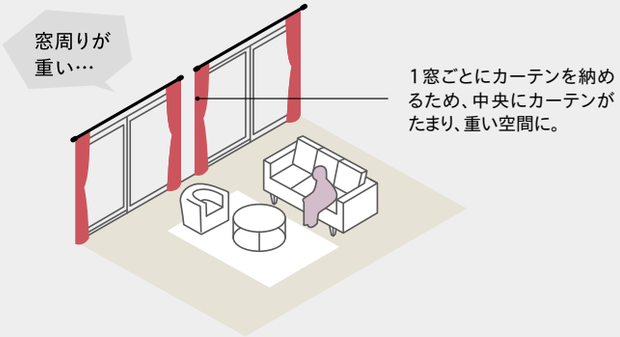

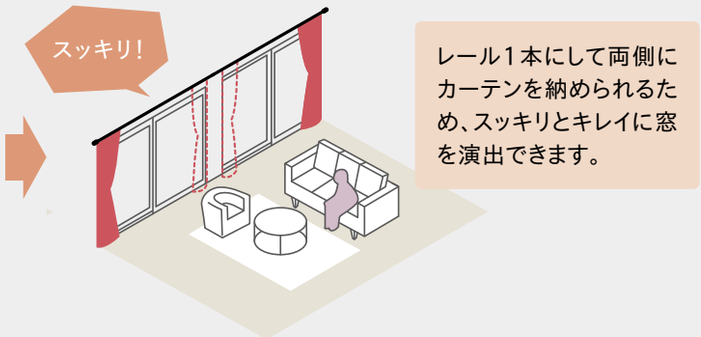

レール1本にして両側にカーテンを納められるため、スッキリとキレイに窓を演出できます。

大型のコーナー窓への提案例　外への出入りや家具の配置が自由自在

■通常のリングランナー式の場合

■ブラケットスルー機構の場合

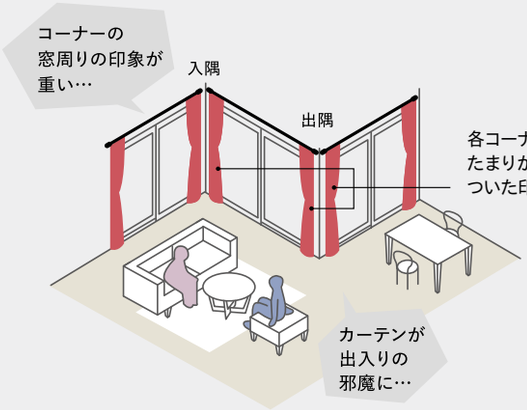

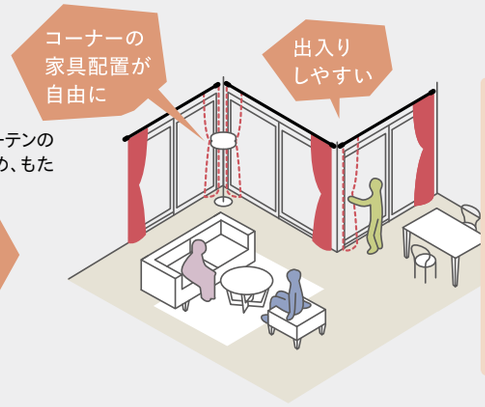

長いレールでも片開きにすることが可能に。コーナー部分のカーテンのたまりが少なくなることで、出入りのしやすさや家具の配置の自由度がアップします。

片側に障害物がある窓への提案例　窓近くの障害物をさけてカーテンを開閉できます

■通常のリングランナー式の場合

■ブラケットスルー機構の場合

片開きにすることで、窓近くに配置した家具などを気にせず、カーテンの操作をすることができます。

コンパクトなデザインのEキャップ

アイアンをねじったようなデザインのEキャップ。コンパクトなサイズなので、エアコンの設置場所やスペースのない場所でも取付けが可能です。

快適なカーテン操作を実現

■リングランナー

ヒートン部分が自由に回転するので、カーテンのヒダを正面に向けてきれいに納めることができます。

特殊インナーリングでリングが乱れず正面を向いて並びます。

特殊アセタール樹脂の採用で、滑走性と開閉音の問題を改善しました。

■エンドリングランナー

リングランナーの脱落を防止。

※製法上、各部品の風合いが多少異なる場合があります。

ブラケットスルーシングルセット

クラスト19 ブラケットスルー シングル Aセット・Bセット・Cセット・Dセット・Eセット NEW

箱詰数量/1セット　単位：円（税別）

サイズ	カラー	JANコード Aセット	Bセット	Cセット	Dセット	Eセット	価格	セット内容
1.20m	アンティークホワイト	816173	816234	816296	816357	816418	15,000	・ポール1本 ・スルーリングランナー10コ ・スルーブラケット2コ ・キャップ2コ ・エンドリングランナー2コ ・取付ネジ
	アンティークブラック	816470	816531	816593	816654	816715		
	アンティークゴールド	816777	816838	816890	816951	817019		
	ブラス	817071	817132	817194	817255	817316	12,700	
	ブラック	817378	817439	817491	817552	817613		
2.10m	アンティークホワイト	816180	816241	816302	816364	816425	22,300	・ポール1本 ・スルーリングランナー20コ ・スルーブラケット3コ ・キャップ2コ ・エンドリングランナー2コ ・取付ネジ
	アンティークブラック	816487	816548	816609	816661	816722		
	アンティークゴールド	816784	816845	816906	816968	817026		
	ブラス	817088	817149	817200	817262	817323	19,100	
	ブラック	817385	817446	817507	817569	817620		
3.10m	アンティークホワイト	816197	816258	816319	816371	816432	28,900	・ポール1.55m×2本 ・キャップ2コ ・エンドリングランナー2コ ・スルーブラケット3コ ・ジョイント1コ ・ジョイントシール1枚 ・スルーリングランナー30コ ・取付ネジ
	アンティークブラック	816494	816555	816616	816678	816739		
	アンティークゴールド	816791	816852	816913	816975	817033		
	ブラス	817095	817156	817217	817279	817330	24,900	
	ブラック	817392	817453	817514	817576	817637		

ブラケットスルーダブルセット

クラスト19 ブラケットスルー ネクスティダブル Aセット・Bセット・Cセット・Dセット・Eセット NEW

箱詰数量/1セット　単位：円（税別）

サイズ	カラー	JANコード Aセット	Bセット	Cセット	Dセット	Eセット	価格	セット内容
1.20m	アンティークホワイト	816203	816265	816326	816388	816449	17,800	・ポール1本 ・スルーリングランナー10コ ・スルーCNダブルブラケット2コ ・ネクスティランナー9コ ・ネクスティキャップストップ2コ ・キャップ2コ ・エンドリングランナー2コ ・ネクスティレール1.10m 1本 ・ネクスティサイドマグネットランナー1コ ・取付ネジ
	アンティークブラック	816500	816562	816623	816685	816746		
	アンティークゴールド	816807	816869	816920	816982	817040		
	ブラス	817101	817163	817224	817286	817347	15,300	
	ブラック	817408	817460	817521	817583	817644		
2.10m	アンティークホワイト	816210	816272	816333	816395	816456	26,400	・ポール1本 ・スルーリングランナー20コ ・スルーCNダブルブラケット3コ ・ネクスティランナー18コ ・ネクスティキャップストップ2コ ・キャップ2コ ・エンドリングランナー2コ ・ネクスティレール2.00m 1本 ・ネクスティマグネットランナー1組 ・取付ネジ
	アンティークブラック	816517	816579	816630	816692	816753		
	アンティークゴールド	816814	816876	816937	816999	817057		
	ブラス	817118	817170	817231	817293	817354	22,900	
	ブラック	817415	817477	817538	817590	817651		
3.10m	アンティークホワイト	816227	816289	816340	816401	816463	34,800	・ポール1.55m×2本 ・キャップ2コ ・スルーリングランナー30コ ・スルーCNダブルブラケット3コ ・ネクスティレール1.50m×2本 ・ネクスティランナー28コ ・ネクスティキャップストップ2コ ・ジョイント1コ ・ジョイントシール1枚 ・エンドリングランナー2コ ・ネクスティシングルブラケット2コ ・ネクスティジョイント1コ ・ネクスティマグネットランナー1組 ・取付ネジ
	アンティークブラック	816524	816586	816647	816708	816760		
	アンティークゴールド	816821	816883	816944	817002	817064		
	ブラス	817125	817187	817248	817309	817361	30,500	
	ブラック	817422	817484	817545	817606	817668		

※アンティークホワイト、アンティークゴールドの場合ネクスティレール・部品はプレーンホワイトになります。　※アンティークブラック、ブラックの場合ネクスティレール・部品はブラックになります。
※ブラスの場合ネクスティレール・部品はパールグレーになります。

クラスト19 ポール

箱詰数量/1本　単位：円（税別）

カラー ＼ サイズ	1.20m JANコード	価格	2.10m JANコード	価格	3.10m（1.55m×2本） JANコード	価格
アンティークホワイト	494043	1,900	494050	3,000	494067	5,200
アンティークブラック	493916		493923		493930	
アンティークゴールド	785530		785547		785554	
ブラス	521428	1,500	521435	2,300	521442	4,100
ブラック	493787		493794		493800	

※3.10mは1.55m×2本（ジョイントは含まれています）です。
※ご注文は受注単位でお願いします。

ネクスティ レール

箱詰数量/30本　単位：円（税別）

カラー ＼ 商品名（サイズ）	レール 2.00m JANコード	価格	3.00m JANコード	価格
プレーンホワイト	630830	1,380	630854	2,050
ブラック	501246		588735	
パールグレー	501222		588506	

レガートグラン
NEW レガートスクエア
NEW レガートプリモ
レガートプリモ（メタルカラー）
NEW レガート
コルティナ
フィットアーキ
グレイスノーヴァ19
グレイスフィーノ19
グレイス16
リネージュ
ルブラン22
NEW クラスト19
アート・スミスII
コルーナII
ラグレス33
ウッディレジオス25
NEW ノルディ25
ウッディ28
レジオスパテオ25
コーディー19
ローレット木目25
ニューローレット25

製品と仕上げ

部品名		素材	仕上げ
ポール		鋼管	アンティークホワイト アンティークブラック アンティークゴールド ブラス ブラック
リングランナー		鋼線+アセタール樹脂+ステンレス	
エンドリングランナー		鋼線+ポリカーボネート樹脂+ステンレス	
キャップ	A・B・D・プレーン	スチール	
	C・E	亜鉛ダイカスト	
ブラケット		スチール	

ブラケット取付間隔とカーテン許容荷重

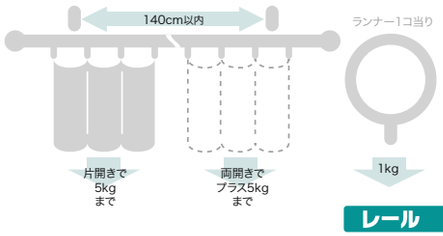

レール カット

▶レールカットにつきましては P.557 をご覧ください。

取付寸法図／キャップ寸法図（単位：mm）

正面付

エンドブラケット付（ブラケット幅=23mm）

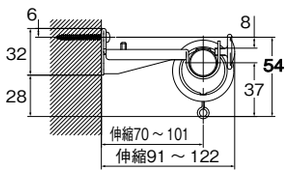

ダブルブラケット付（ブラケット幅=23mm）

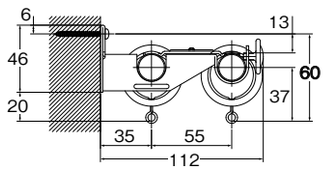

CNダブルブラケット付（ブラケット幅=23mm）

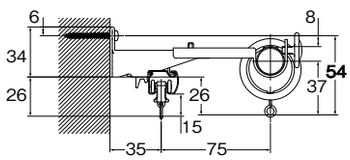

※ドレープ・レース側ともにAフック仕様となります。

スルーブラケット付（ブラケット幅=23mm）

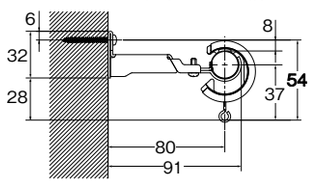

スルー CNダブルブラケット付（ブラケット幅=23mm）

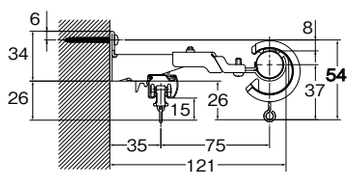

※ドレープ・レース側ともにAフック仕様となります。

キャップ

リングランナー 内径30mm/外径42mm

キャップA

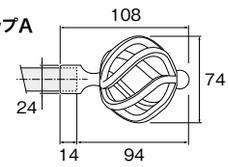

キャップB

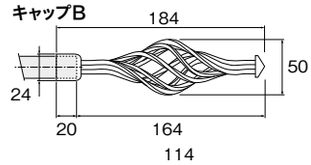

キャップC

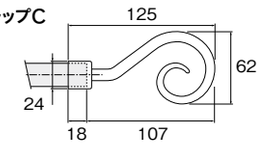

キャップD

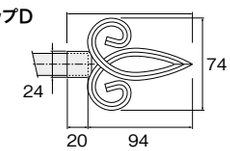

キャップE

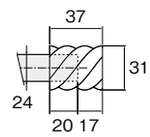

プレーンキャップ

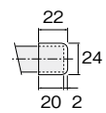

〈入隅・出隅へ取付ける際の寸法図〉（プレーンキャップ使用時）

入隅　スルーブラケット付

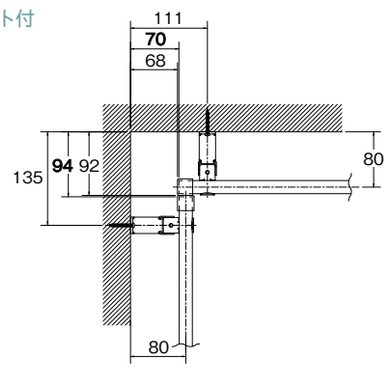

入隅　スルーCNダブルブラケット付

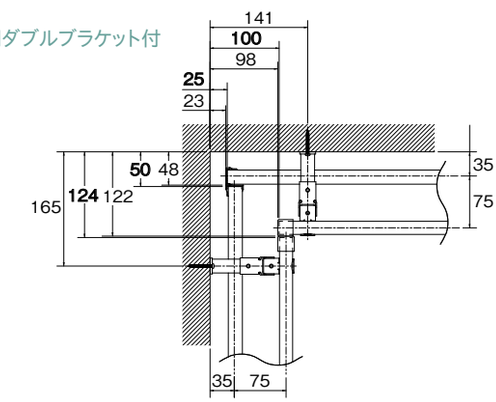

出隅　スルーブラケット付

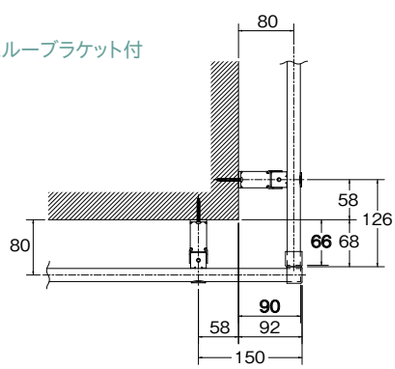

出隅　スルーCNダブルブラケット付

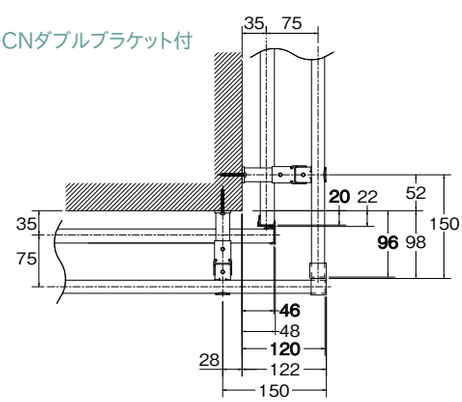

※製法上、各部品の風合いが多少異なる場合があります。

レガート グラン
NEW レガート スクエア
NEW レガート プリモ
レガートプリモ（メタルカラー）
NEW レガート
コルティナ
フィット アーキ
グレイス ノーヴァ19
グレイス フィーノ19
グレイス16
リネージュ
ルブラン22
NEW クラスト19
アート・スミスII
コルーナII
ラグレス33
ウッディ レジオス25
NEW ノルディ25
ウッディ28
レジオス パテオ25
コーディー 19
ローレット 木目25
ニュー ローレット25