system X LED version S

Ross Lovegrove

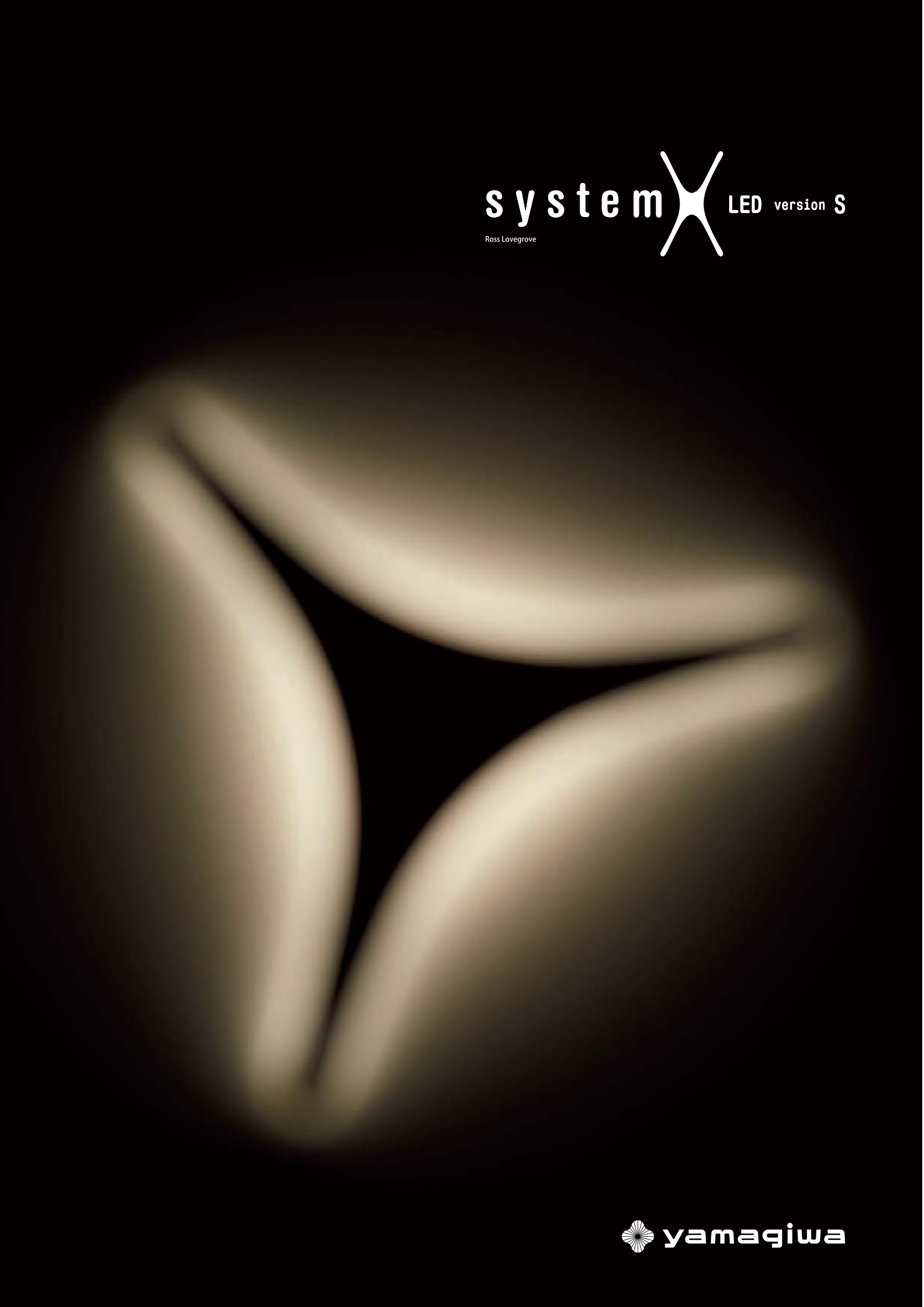

yamagiwa

systemX LED version S

Ross Lovegrove

systemX LED version Sは光の生命体がビッグバンと共に生まれ、染色体の増殖と細胞分裂をくり返しながら、シリーズにおける進化過程で「最初に形成された生命体＝照明」というコンセプトのもと誕生しました。無数の方向に展開できるような可能性を追求するため、染色体のXとYによって作られるDNA形状にインスピレーションを得て、立体形状最小単位である三角形をベースにY型形状としています。

3 pendant コード色ブラック：受注品

オレンジ

グリーン

ブラック

※コード色は各器具、設定色以外は受注品となります

version S

色温度：3000K

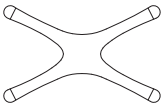

version M

色温度：3500K

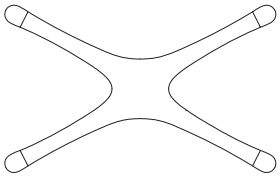

version L

色温度：4000K

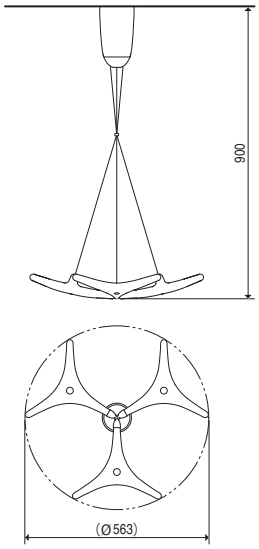

system X LED version S
3 pendant

Ra90

F-207M
器具光束：1800lm
色温度：3000K（LED）
消費電力：23W
サイズ：高900 巾：(φ563mm)
質量：2.1kg
仕上：樹脂
引掛シーリング
逆位相制御調光方式
コード色：グリーン（オレンジ、ブラックは受注品）

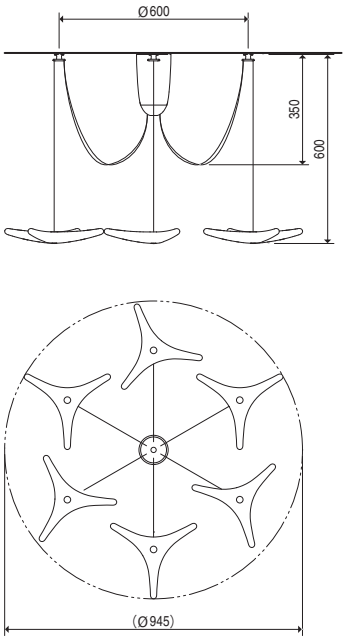

system X LED version S
6 chanderier

Ra90

F-208B
器具光束：3600lm
色温度：3000K（LED）
消費電力：45W
サイズ：高600 巾：(φ945mm)
質量：4.1kg
仕上：樹脂
引掛シーリング
逆位相制御調光方式
コード長：1340mm
コード色：ブラック（オレンジ、グリーンは受注品）

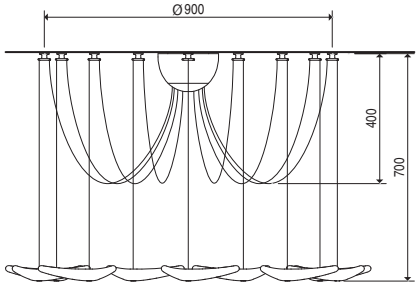

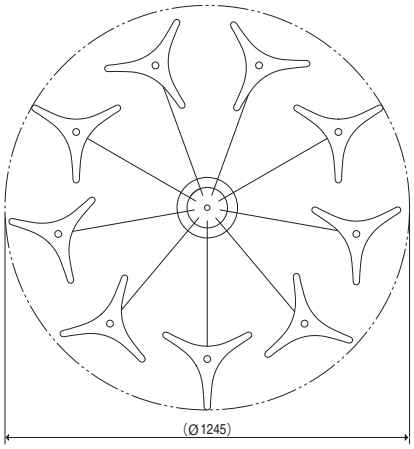

system X LED version S
9 chanderier

Ra90

F-209M
器具光束:5400lm
色温度:3000K (LED)
消費電力:68W
サイズ:高700 巾:(φ1245mm)
質量:5.2kg
仕上:樹脂
取付簡易型
逆位相制御調光方式
コード長:1640mm
コード色:グリーン(オレンジ、ブラックは受注品)

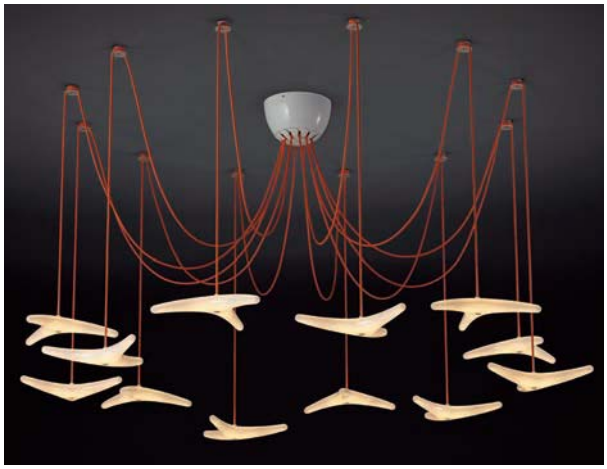

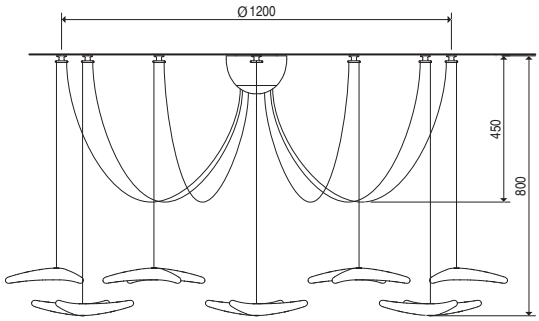

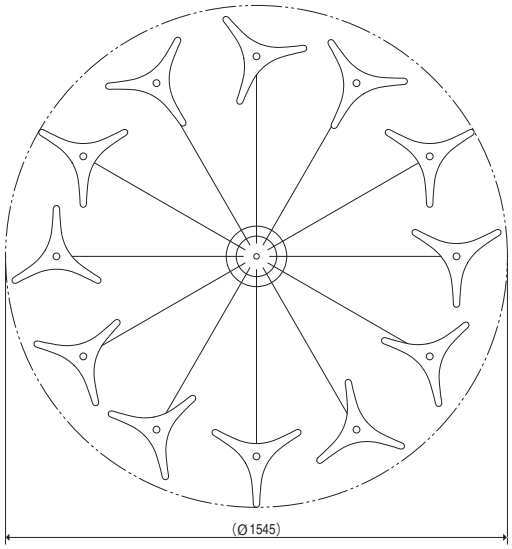

system X LED version S
12 chanderier

Ra90

F-210T
器具光束:7200lm
色温度:3000K (LED)
消費電力:90W
サイズ:高800 巾:(φ1545mm)
質量:6.2kg
仕上:樹脂
取付簡易型
逆位相制御調光方式
コード長:1930mm、1830mm
コード色:オレンジ(グリーン、ブラックは受注品)

※コードハンガーの取付位置と灯具の吊り高さは任意で変えることが出来ます　※コード色は各器具、設定色以外は受注品となります

system X LED version S

Ra90

jack-in bracket front
L-989W 近日発売
jack-in bracket back
L-988W 近日発売

（フランジ、電源別）
器具光束：600lm
色温度：3000K（LED）
消費電力：7.5W
サイズ：高240 巾274 奥130mm（front）
　　高240 巾274 奥97mm（back）
仕上：樹脂　鋼　ADC　白色塗装
壁面、天井面取付可

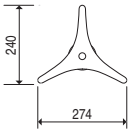

front

back

フランジ
近日発売
サイズ：巾φ72 埋込深60mm
仕上：アルミダイキャスト 塗装仕上

電源
近日発売

ジャック式の埋込フランジに取付可

L-988W

system X LED version S

Ra90

4 hooked bracket

K-622M
（灯具4台1組）
器具光束：2400lm（4台合計）
色温度：3000K（LED）
消費電力：30W（4台合計）
サイズ：高240 巾274 奥93mm（1台分）
質量：2.5kg（4台合計）
仕上：樹脂
電源ボックス付（スイッチ付）
フック付
壁付専用
コード長：2500mm（電源から灯具まで）
コード色：グリーン（オレンジ、ブラックは受注品）

壁面のフックに取付可

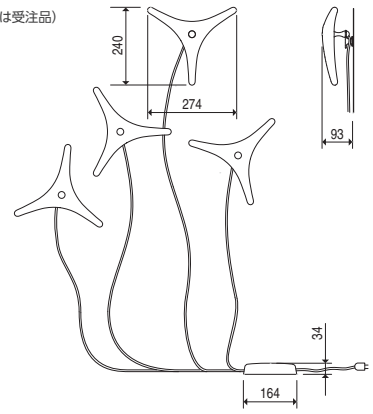

※コード色は各器具、設定色以外は受注品となります

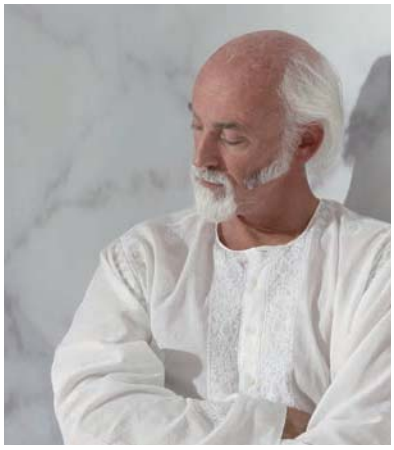

Ross Lovegrove

ロス・ラヴグローヴ

1958年ウェールズ、カーディフ生まれ。世界的に著名なデザイナーとして、80年代よりフロッグデザインに在籍し、AppleやSonyのプロジェクトに関わった後、1986年にロンドンに自身の事務所を設立。以来、Artemide、Driade、Issey Miyake、Luceplan、Moroso、Renaultなどの名だたるブランドの商品・コンセプト開発や、日本航空のファーストクラスのシートなどをてがける。常に環境問題や自然界に目を向け、革新的な技術や素材の探求と有機的なフォルムの融合を実現している。

株式会社YAMAGIWA
www.yamagiwa.co.jp

本社	〒105-0014	東京都港区芝3-16-13 MARUWAビル	TEL.03-6741-2300	
東京営業本部	〒105-0014	東京都港区芝3-16-13 MARUWAビル	TEL.03-5418-9061	FAX.03-5418-3990
インテリア営業部	〒105-0014	東京都港区芝3-16-13 MARUWAビル	TEL.03-6741-5782	FAX.03-5418-3993
中部支店	〒450-0002	愛知県名古屋市中村区名駅4-23-9 MARUWA名駅ビル7階	TEL.052-588-8355	FAX.052-588-8356
関西支店	〒541-0053	大阪府大阪市中央区本町4-1-7 大阪第二有楽ビル9階	TEL.06-7638-0080	FAX.06-7638-0081
九州支店	〒812-0018	福岡県福岡市博多区住吉3-1-80 オヌキ新博多ビル1階	TEL.092-283-8721	FAX.092-283-8730
仙台営業所	〒980-0022	宮城県仙台市青葉区五橋1-7-15 ピースビル五橋2階	TEL.022-227-1251	FAX.022-267-5814
金沢営業所	〒920-0853	石川県金沢市本町1-7-2 みやび・る金沢102	TEL.076-222-6733	FAX.076-222-7894
中四国営業所	〒730-0051	広島県広島市中区大手町2-8-5 合人社広島大手町ビル2階	TEL.082-504-8775	FAX.082-246-7222

東京ショールーム	〒107-0062	東京都港区南青山2-27-25 オリックス南青山ビル9階	TEL.03-6741-5800	FAX.03-3403-8588
名古屋ショールーム	〒450-0002	愛知県名古屋市中村区名駅4-23-9 MARUWA名駅ビル	TEL.052-588-8360	FAX.052-588-8361
大阪ショールーム	〒541-0053	大阪府大阪市中央区本町4-1-7 大阪第二有楽ビル1階	TEL.06-7638-0085	FAX.06-7638-0086

2015年3月現在

system X LED version S

Ross Lovegrove

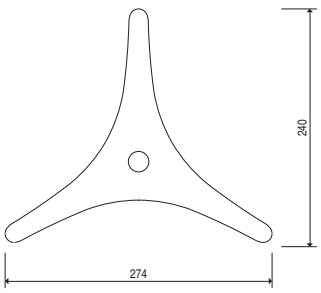

system X LED version S

module 参考図

器具光束:600lm
色温度:3000K(LED)
消費電力:7.5W
サイズ:高240 巾274 奥48mm

system X LED version S

3 pendant

Ra90

F-207M
器具光束:1800lm
色温度:3000K(LED)
消費電力:23W
サイズ:高900 巾:(φ563mm)
質量:2.1kg
仕上:樹脂
引掛シーリング
逆位相制御調光方式
コード色:グリーン(オレンジ、ブラックは受注品)

¥80,000(税抜)

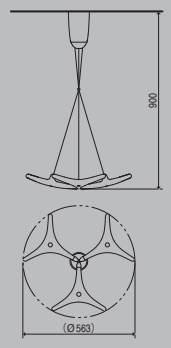

system X LED version S

6 chanderier

Ra90

F-208B
器具光束:3600lm
色温度:3000K(LED)
消費電力:45W
サイズ:高600 巾:(φ945mm)
質量:4.1kg
仕上:樹脂
引掛シーリング
逆位相制御調光方式
コード長:1340mm
コード色:ブラック(オレンジ、グリーンは受注品)

¥160,000(税抜)

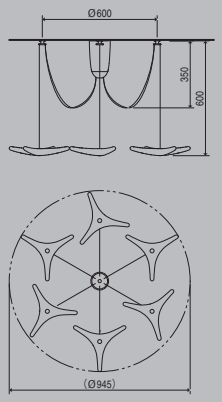

system X LED version S

9 chanderier

Ra90

F-209M
器具光束:5400lm
色温度:3000K(LED)
消費電力:68W
サイズ:高700 巾:(φ1245mm)
質量:5.2kg
仕上:樹脂
取付簡易型
逆位相制御調光方式
コード長:1640mm
コード色:グリーン(オレンジ、ブラックは受注品)

¥230,000(税抜)

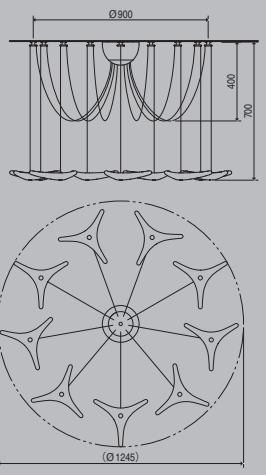

system X LED version S

12 chanderier

Ra90

F-210T
器具光束:7200lm
色温度:3000K(LED)
消費電力:90W
サイズ:高800 巾:(φ1545mm)
質量:6.2kg
仕上:樹脂
取付簡易型
逆位相制御調光方式
コード長:1930mm、1830mm
コード色:オレンジ(グリーン、ブラックは受注品)

¥300,000(税抜)

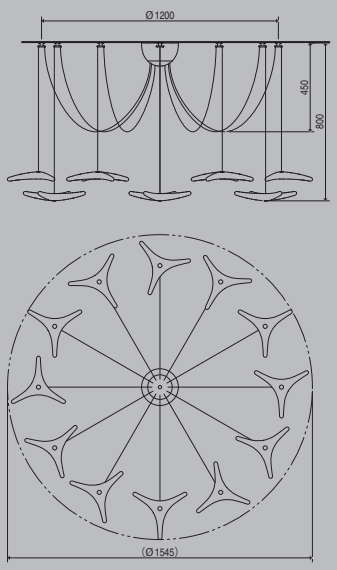

※コードハンガーの取付位置と灯具の吊り高さは任意で変えることが出来ます　※コード色は各器具、設定色以外は受注品となります

yamagiwa

system X LED version S

Ross Lovegrove

system X LED version S

Ra90

jack-in bracket front
L-989W
jack-in bracket back
L-988W

（フランジ、電源別）
器具光束：600lm
色温度：3000K（LED）
消費電力：7.5W
サイズ：高240 巾274 奥130mm（front）
　　高240 巾274 奥97mm（back）
仕上：樹脂　鋼　ADC　白色塗装
壁面、天井面取付可

近日発売

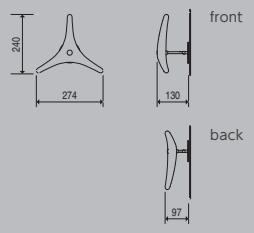

フランジ
サイズ：巾φ72 埋込深60mm
仕上：アルミダイキャスト 塗装仕上

75

近日発売

電源

近日発売

system X LED version S

Ra90

4 hooked bracket

K-622M
（灯具4台1組）
器具光束：2400lm（4台合計）
色温度：3000K（LED）
消費電力：30W（4台合計）
サイズ：高240 巾274 奥93mm（1台分）
質量：2.5kg（4台合計）
仕上：樹脂
電源ボックス付（スイッチ付）
フック付
壁付専用
コード長：2500mm（電源から灯具まで）
コード色：グリーン（オレンジ、ブラックは受注品）

¥110,000（税抜）

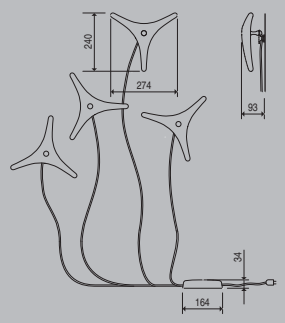

※コードハンガーの取付位置と灯具の吊り高さは任意で変えることが出来ます　※コード色は各器具、設定色以外は受注品となります

株式会社YAMAGIWA
www.yamagiwa.co.jp

本社	〒105-0014	東京都港区芝3-16-13 MARUWAビル	TEL.03-6741-2300	
東京営業本部	〒105-0014	東京都港区芝3-16-13 MARUWAビル	TEL.03-5418-9061	FAX.03-5418-3990
インテリア営業部	〒105-0014	東京都港区芝3-16-13 MARUWAビル	TEL.03-6741-5782	FAX.03-5418-3993
中部支店	〒450-0002	愛知県名古屋市中村区名駅4-23-9 MARUWA名駅ビル7階	TEL.052-588-8355	FAX.052-588-8356
関西支店	〒541-0053	大阪府大阪市中央区本町4-1-7 大阪第二有楽ビル9階	TEL.06-7638-0080	FAX.06-7638-0081
九州支店	〒812-0018	福岡県福岡市博多区住吉3-1-80 オヌキ新博多ビル1階	TEL.092-283-8721	FAX.092-283-8730
仙台営業所	〒980-0022	宮城県仙台市青葉区五橋1-7-15 ピースビル五橋2階	TEL.022-227-1251	FAX.022-267-5814
金沢営業所	〒920-0853	石川県金沢市本町1-7-2 みやび・る金沢102	TEL.076-222-6733	FAX.076-222-7894
中四国営業所	〒730-0051	広島県広島市中区大手町2-8-5 合人社広島大手町ビル2階	TEL.082-504-8775	FAX.082-246-7222

東京ショールーム	〒107-0062	東京都港区南青山2-27-25 オリックス南青山ビル9階	TEL.03-6741-5800	FAX.03-3403-8588
名古屋ショールーム	〒450-0002	愛知県名古屋市中村区名駅4-23-9 MARUWA名駅ビル	TEL.052-588-8360	FAX.052-588-8361
大阪ショールーム	〒541-0053	大阪府大阪市中央区本町4-1-7 大阪第二有楽ビル1階	TEL.06-7638-0085	FAX.06-7638-0086

2015年3月現在